КЛАПАНЫ МЕМБРАННЫЕ

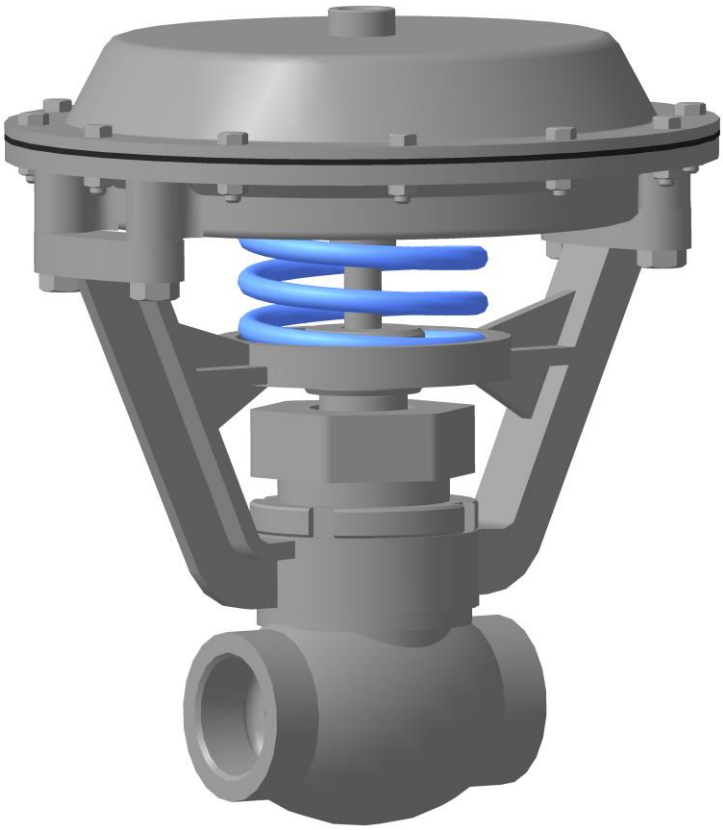

Условное обозначение при заказе

Клапан регулирующий 774-39-00Б-У2 ТУ 3712-115-00217389-2007,

Клапан запорный УФ 96-002-02-025-04 ТУ 3712-115-00217389-2007,

где: клапан регулирующий (запорный) - наименование изделия;

774-39-00Б (УФ 96-002) - модификация;

02 - давление в мембранной головке (2 кгс/см);

025 - диаметр условного прохода (25 мм);

У(О) - климатическое исполнение клапана - для эксплуатации в районах умеренного климата (во всех макроклиматических районах на суше, кроме района с очень холодным климатом);

2 (4) - категория размещения - для эксплуатации в помещениях или под навесом (в помещениях с искусственно регулируемыми климатическими условиями).

Назначение

Клапана мембранные предназначены для подачи рабочей среды в системах автоматического управления вулканизаторов-форматоров, производства автомобильных шин, других отраслях, где требуется автоматическое регулирование расхода.

Клапаны запорные предназначены для управления подачей среды, клапаны регулирующие – для регулирования количества среды.

Вид климатического исполнения и категория размещения У2, 04 по ГОСТ 15150.

Область применения

Клапана мембранные предназначены для эксплуатации в различных отраслях народного хозяйства.

Технические характеристики

Обозначение клапана	Тип клапана		Присоеди-нительные размеры	Диаметр условный прохода мм. Ду	Давление, МПа (кгс/см^2)				Темпе-ратура, ^{0}С	Среда	Габаритные размеры, мм, не более		Масса, кг, не более
					Условное Ру	Пробное Рпр.	Рабочее Рр	Воздуха мембранной головки			высота	диаметр мембранной головки	
774-3-00Б	Запорный	трехходовой	Rc1/4	0,8 (8)	0,2 (2)	0,3 (3)	0,2 (2)	0,2 (2)	0…60	Воздух	148	100	3,85
774-9-00Б	Запорный	проходной нормально-закрытый	Rc1/2	1,5 (15)	1,0 (10)	1,5 (15)	0,8 (8)	0,2 (2)	200	Пар, вода	168	150	13,00
774-29-00Б	Запорный	трехходовой	Rc1/2	1,5 (15)	2,5 (25)	3,8 (38)	2,0 (20)	0,2 (2)	200	Пар, вода	180	175	11,25
774-30-00Б	Запорный	проходной нормально-открытый	Rc1/2	1,5 (15)	1,0 (10)	1,5 (15)	0,8 (8)	0,2 (2)	200	Пар, вода	186	150	5,40
774-31-00Б	Запорный	проходной нормально-открытый	Rc1/4	0,8 (8)	2,5 (25)	3,8 (38)	2,0 (20)	0,2 (2)	200	Пар, вода	165	150	16,00
774-32-00Б	Запорный	проходной нормально-открытый	Rc3/8	1,0 (10)	2,5 (25)	3,8 (38)	2,0 (20)	0,2 (2)	200	Пар, вода	165	150	4,50
774-34-00Б	Запорный	трехходовой	Rc1/2	1,5 (15)	2,5 (25)	3,8 (38)	2,0 (20)	0,2 (2)	200	Пар, вода	265	185	3,10
774-36-00Б	Запорный	трехходовой	Rc3/4	2,0 (20)	2,5 (25)	3,8 (38)	2,0 (20)	0,2 (2)	200	Пар, вода	265	185	3,10
774-37-00Б	Запорный	проходной нормально-закрытый	Rc3/4	2,0 (20)	1,0 (10)	1,5 (15)	0,8 (8)	0,2 (2)	200	Пар, вода	182	165	9,50
774-38-00Б	Запорный	проходной нормально-открытый	Rc1	2,5 (25)	2,5 (25)	3,8 (38)	0,8 (8)	0,2 (2)	200	Пар, вода	268	210	13,10
774-39-00Б	Регулирующий односедельный		Rc1	2,5 (25)	1,0 (10)	1,5 (15)	0,8 (8)	0,04-0,1 (0,4-1)	200	Пар, вода	448	245	12,90
774-40-00Б	Запорный	трехходовой	Rc1	2,5 (25)	2,5 (25)	3,8 (38)	2,0 (20)	0,2 (2)	200	Пар, вода	344	210	1,40
774-41-00Б	Запорный	трехходовой	Rc1 1/4	3,2 (32)	2,5 (25)	3,8 (38)	0,2 (2)	0,2 (2)	200	Пар, вода	375	245	4,85
774-42-00Б	Запорный	трехходовой	Rc11/4	3,2 (32)	2,5 (25)	3,8 (38)	0,8 (8)	0,2 (2)	200	Пар, вода	261	210	7,45
774-43-00Б	Запорный	проходной нормально-открытый	Rc1 1/4	3,2 (32)	2,5 (25)	3,8 (38)	2,0 (20)	0,2 (2)	200	Пар, вода	277	265	7,45
774-44-00Б	Регулирующий односедельный		Rc1 1/4	3,2 (32)	1,0 (10)	1,5 (15)	0,8 (8)	0,04-0,1 (0,4-1)	200	Пар, вода	464	245	16,27
774-46-00Б	Запорный	проходной нормально-закрытый	Rc1 1/2	4,0 (40)	0,4 (4)	0,6 (6)	0,32 (32)	0,2 (2)	200	Пар, вода	288	245	23,70
УФ96002-02-025	Запорный	проходной нормально-открытый	Rc1	2,5 (25)	3,0 (30)	4,8 (48)	2,5/2 (25/20)	0,2 (2)	225/200	Пар, вода	269	245	24,00
УФ96003-02-032	Запорный	трехходовой	Rc1 1/4	3,2 (32)	3,0 (30)	4,8 (48)	2,5/2 (25/20)	0,2 (2)	225/200	Пар, вода	430	300	16,20
УФ96003-02-040	Запорный	трехходовой	Rc1 1/2	4,0 (40)	3,0 (30)	4,8 (48)	2,5/2 (25/20)	0,2 (2)	225/200	Пар, вода	430	300	17,10
УФ65010-02-040	Регулирующий односедельный		Rc1 1/2	4,0 (40)	1,0 (10)	1,5 (15)	0,8 (8)	0,04-0,1 (0,4-1)	200	Пар	480	300	19,60

Габаритные размеры клапанов мембранных проходных нормально открытых

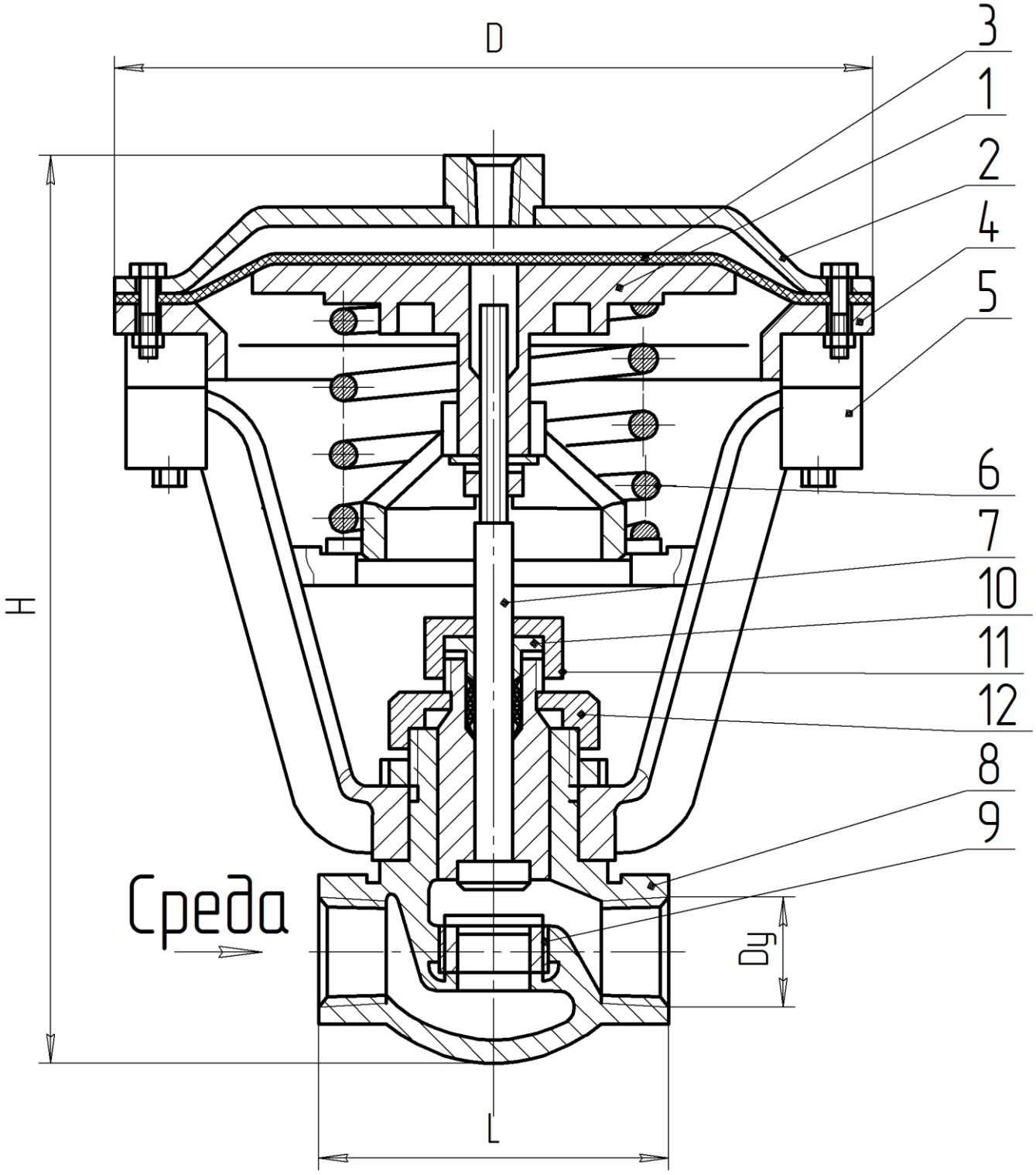

1 - тарелка, 2 - крышка, 3 - мембрана, 4 - фланец, 5 - стойка, 6 - пружина, 7 - золотник, 8 - корпус, 9 - седло, 10 - втулка нажимная, 11 - гайка нажимная, 12- муфта

Габаритные размеры клапанов мембранных проходных нормально закрытых

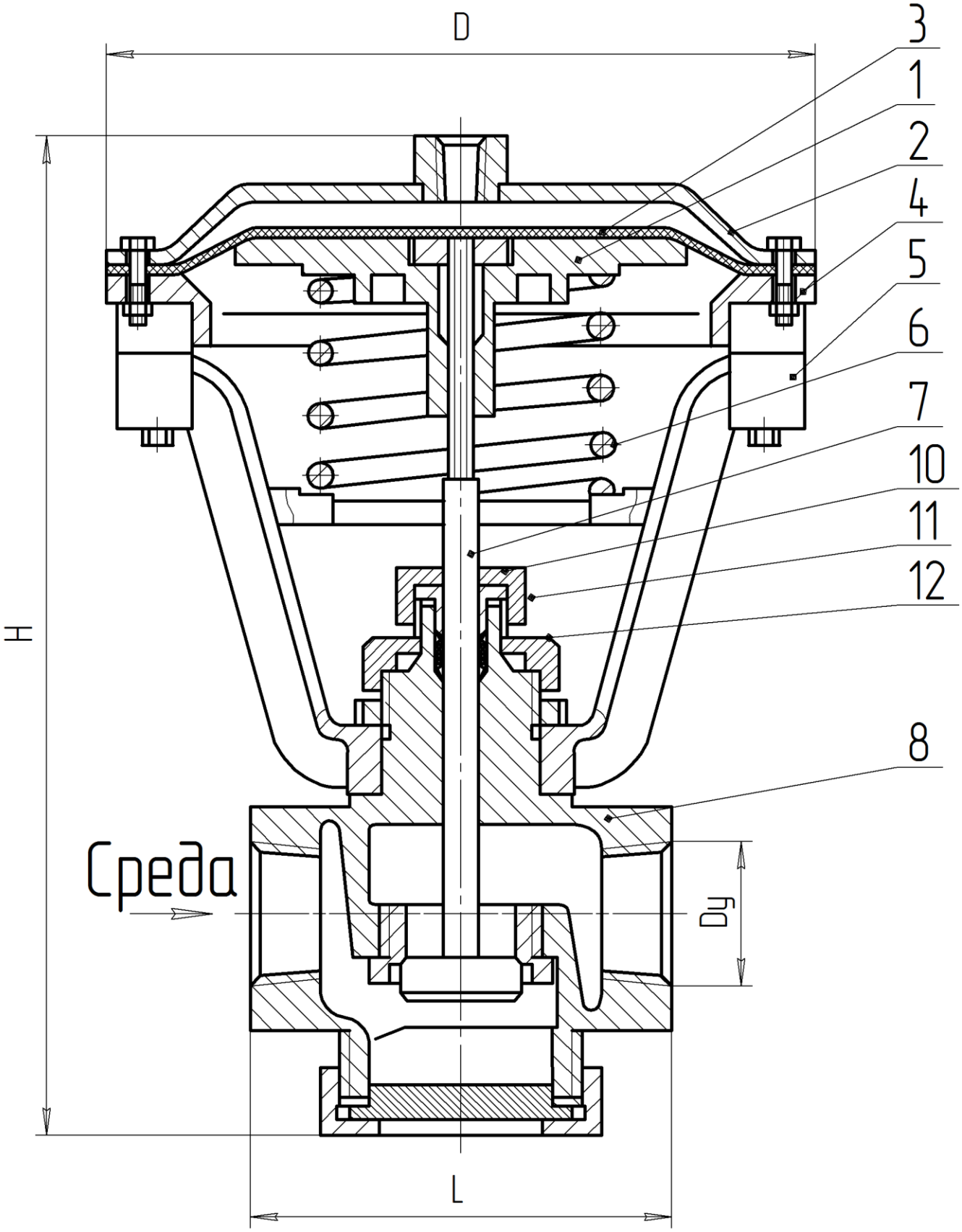

1 - тарелка, 2 - крышка, 3 - мембрана, 4 - фланец, 5 - стойка, 6 - пружина, 7- золотник, 8 - корпус, 9 - седло, 10 - втулка нажимная, 11 - гайка нажимная, 12- муфта

Габаритные размеры клапанов мембранных трехходовых

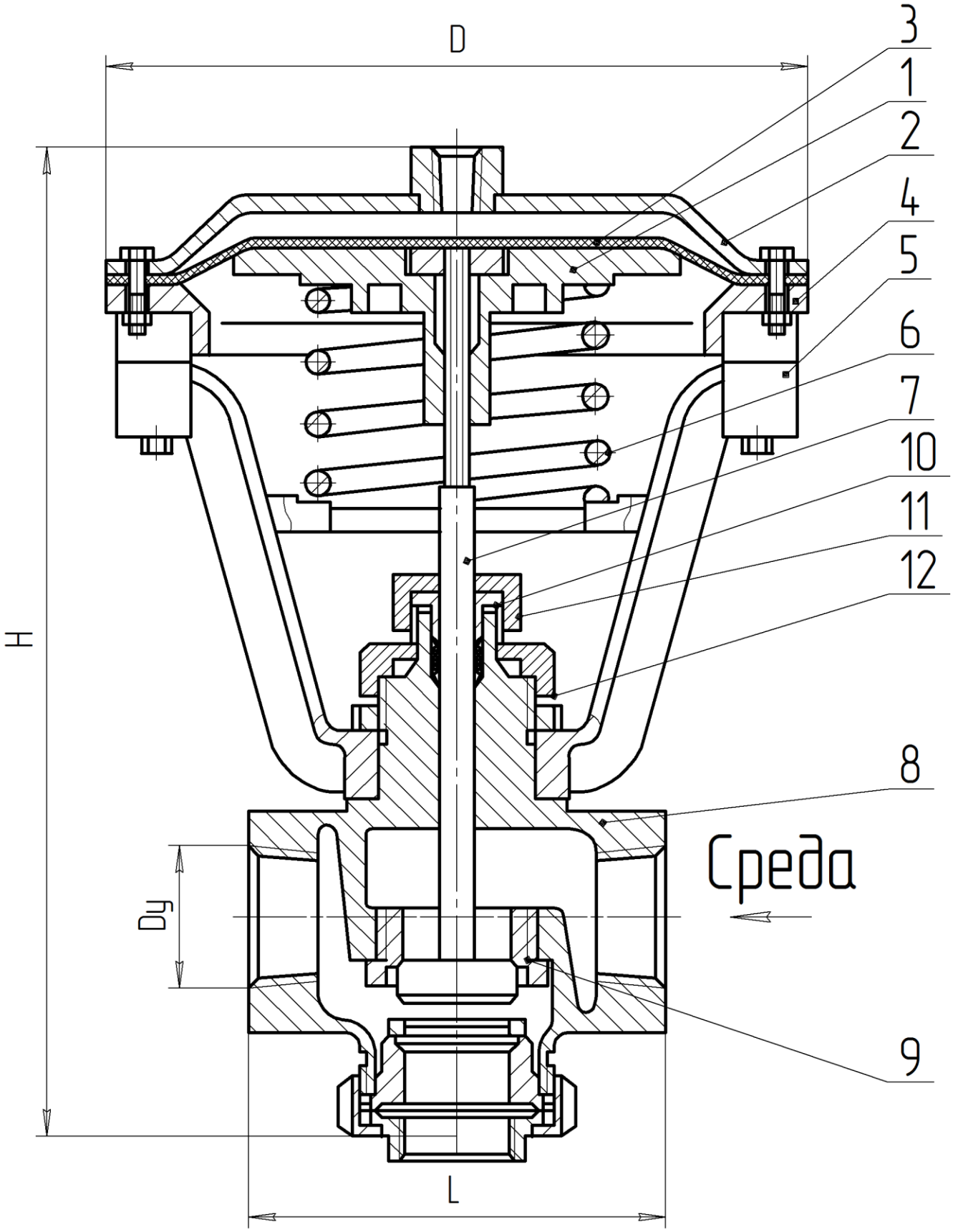

1 - тарелка, 2 - крышка, 3 - мембрана, 4 - фланец, 5 - стойка, 6 - пружина, 7 - золотник, 8 - корпус, 9 - седло, 10 - втулка нажимная, 11 - гайка нажимная, 12 – муфта

Габаритные размеры клапанов мембранных регулирующих

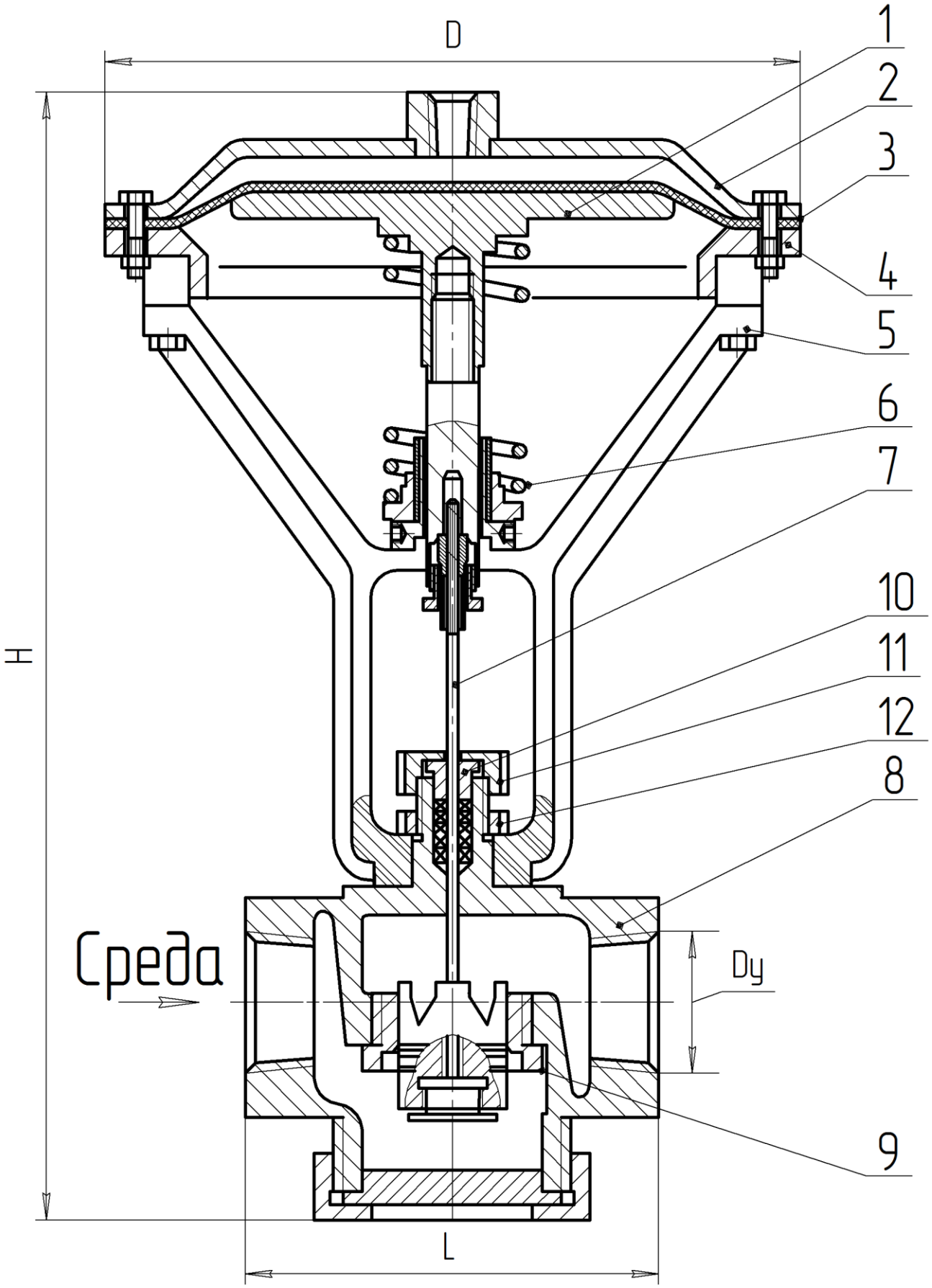

1 - тарелка, 2 - крышка, 3 - мембрана, 4 - фланец, 5 - стойка, 6 - пружина, 7 - золотник, 8 - корпус, 9 - седло, 10 - втулка нажимная, 11 – гайка нажимная, 12 - муфта